Циркуляционный насос GHNDbasic II 40-40 F IMP PUMPS

Циркуляционные фланцевые насосы · Артикул 979524504 · Серия GHN

1. Обзор

Насосы GHND (двойной агрегат) IMP-pumps применяются для транспортировки сред в системах отопления, охлаждения, кондиционирования и вентиляции. Это насос с мокрым ротором и трехскоростным электромотором. Скорости переключаются вручную basic. Насосы имеют катафорезное покрытие корпуса.

Основные данные

Присоединительный размер	DN40 PN6/10
Максимальная мощность, Вт	220
Максимальный напор, м	3,12
Максимальная производительность, м3/ч	15,44
Максимальная производительность, л/мин	300
Гарантия, мес	24

2. Гидравлические характеристики

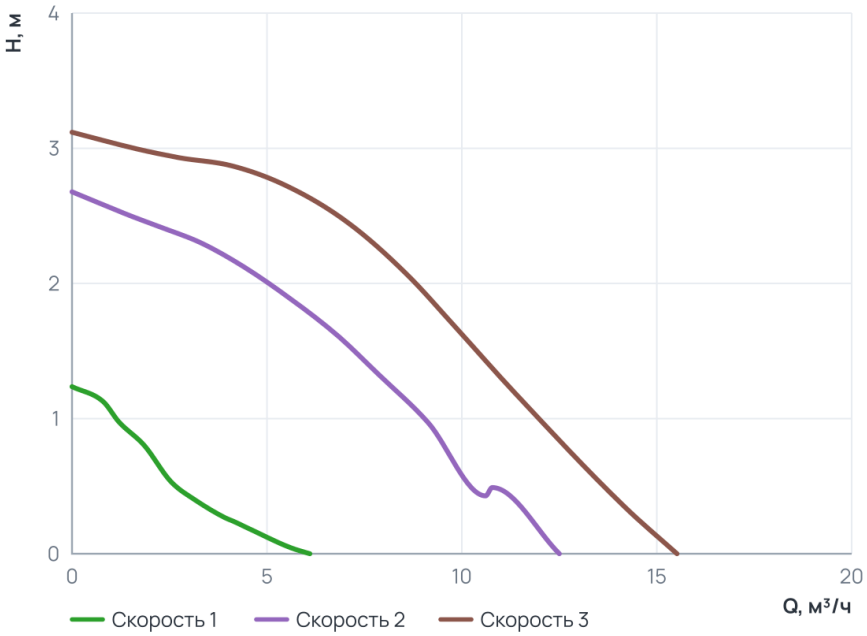

Рабочий диапазон

Скорость 1	
Подача Q	0 ... 6,1 м³/ч
Напор H	0 ... 1,2 м
Скорость 2	
Подача Q	0 ... 12,5 м³/ч
Напор H	0 ... 2,7 м
Скорость 3	
Подача Q	0 ... 15,5 м³/ч
Напор H	0 ... 3,1 м

3. Технические данные

Общие сведения

Тип	Насос	Серия	GHN
Сдвоенный	Да	Назначение	Отопление и ГВС
Гарантия, мес	24	Ответные соединения	Нет

Гидравлические данные

Максимальный напор, м	3,12	Максимальное давление в системе, бар	10
Максимальная производительность, м3/ч	15,44	Максимальная производительность, л/мин	300

Перекачиваемая среда

Температура окружающей среды, °C	0...+40	Максимальное содержание этиленгликоля, %	50
Максимальная температура перекачиваемой жидкости, °C	-10...+120		

Материалы

Материал вала	AISI 431	Материал корпуса	Чугун
Материал подшипника	Graphite	Материал обмотки статора	Медь
Материал рабочего колеса	Пластик Noryl	Материал вала (Сдвоенные насосы)	AISI 431
Материал подшипника (Сдвоенные насосы)	Graphite	Материал вала (Циркуляционные фланцевые насосы)	AISI 431
Материал подшипника (Циркуляционные фланцевые насосы)	Graphite		

Монтаж и присоединение

Вес, кг	30,5	Присоединение	Фланцевое
Монтажная длина, мм	250	Присоединительный размер	DN40 PN6/10
Диаметр условного прохода, мм	40	Частота (Гц) (Циркуляционные фланцевые насосы)	50
Обороты макс., об/мин (Циркуляционные фланцевые насосы)	1 440		

Электродвигатель

Частота (Гц)	50	Степень защиты	IP44
Номинальный ток, A	0,7	Обороты макс., об/мин	1 440
Количество скоростей	3	Параметры электросети	3~ 400 В, 50 Гц
Максимальная мощность, Вт	220	Частота (Гц) (Сдвоенные насосы)	50
Частотное регулирование двигателя	Нет	Обороты макс., об/мин (Сдвоенные насосы)	1 440

4. Габаритные размеры

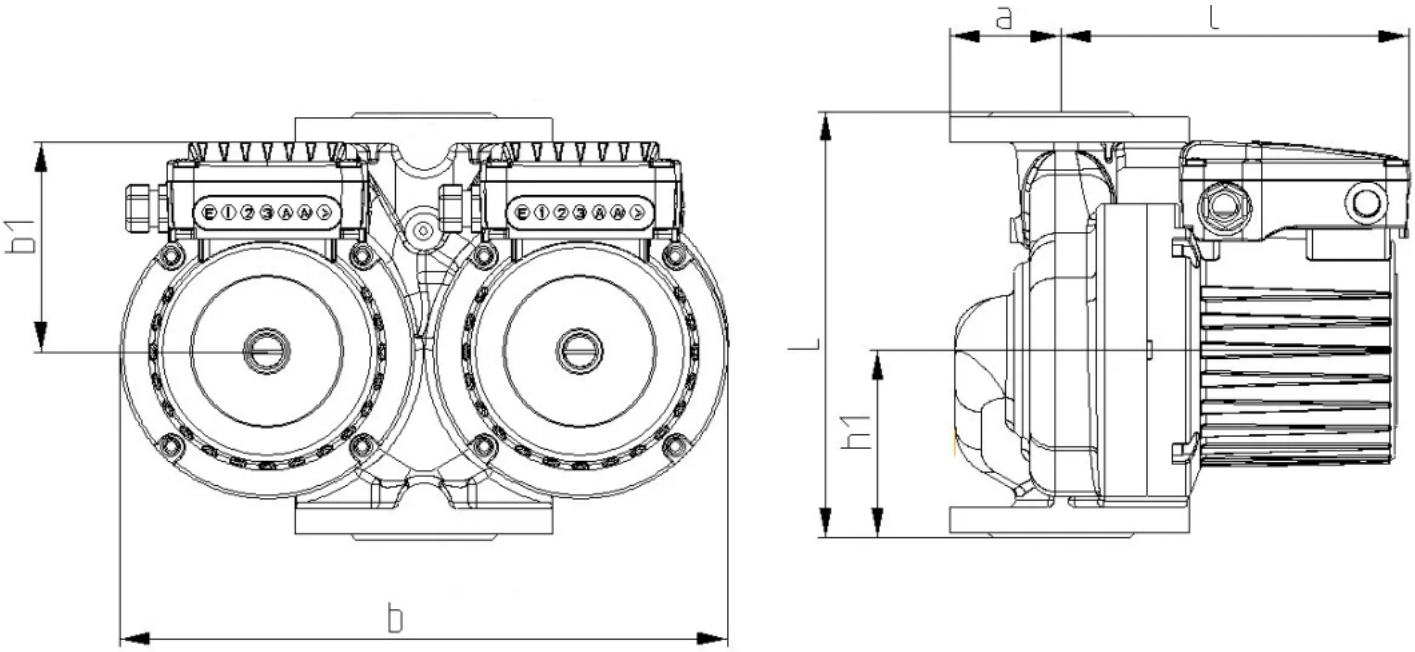

5. Данные для заказа

Наименование	Циркуляционный насос GHNDbasic II 40-40 F IMP PUMPS
Артикул	979524504
Производитель (марка)	IMP PUMPS
Серия	GHN
Вид оборудования	Циркуляционные фланцевые насосы
Вес, кг	30,5
Гарантия, мес	24

6. Документация

Инструкции и паспорта

- Руководство по установке и эксплуатации GHN BASIC II, GHNM BASIC II

Разрешительные документы

- Сертификат ISO 9001:2015
- Декларация о соответствии для SAN (Basic II)
- Декларация о соответствии RoHS и REACH

Гарантия

- Гарантийное заявление

3D и CAD-модели

- 3D-модель STEP GHNDbasic II 40-40F
- Чертёж DXF GHNDbasic II 40-40F
- BIM-модель Revit GHN basic II

Прочее

- Схема подключения GHN basic II

Документы прилагаются к товару — в карточке товара и в архиве документов для тендера.